This drawing and its copyrights are owned by wedi GmbH.
The use of this drawing is subject to prior,
written authorization by wedi GmbH.

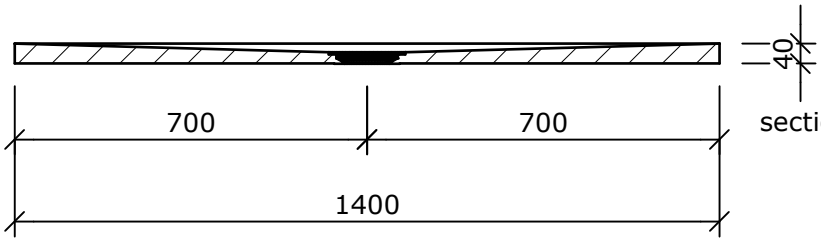

section A-A (1 : 15)

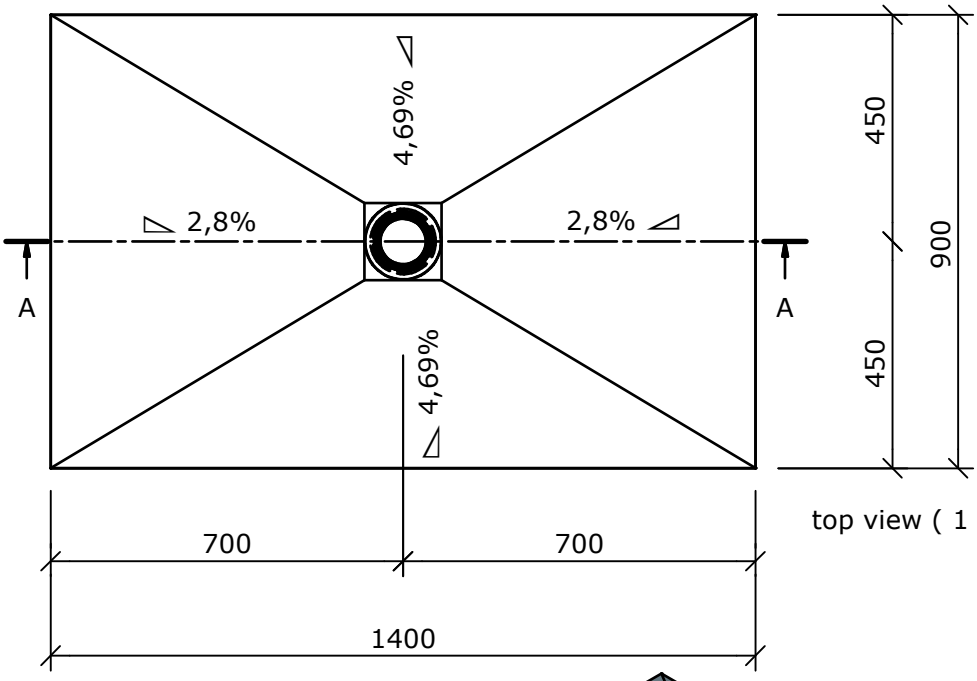

top view (1 : 15)

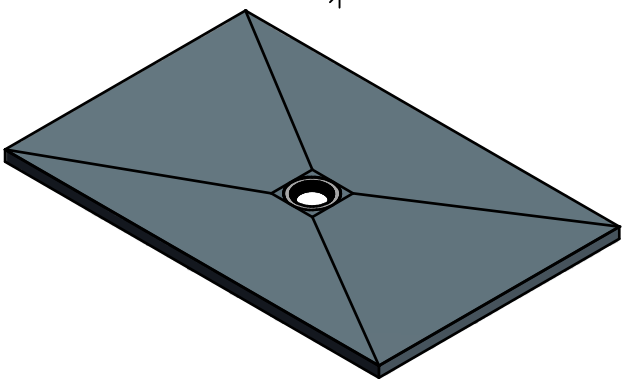

Zeichnungsnummer
drawing number

Z 00 00 36 12

Kunde/ client : ----

BV/ BP : -----

Benennung/ designation

Fundo Primo

dimension: 1400 x 900 x 40 mm AZ / Art:07-37-35/196

					Datum date	Name name
				3D drawn	23.01.2012	az
				2D drawn	23.01.2012	az
				CAD/CAM Progr.		
A	Stabdardisierung	23.01.2012	az	Fertigungszustand/ Bautoleranzen: finished condition/ tolerances: nach DIN 18202		
Ausg. issue	Änderung modification	Datum date	Name name	Maße in mm dim. in millimeters	DIN A4	

wedi GmbH
Hollefeldstrasse 42
48282 Emsdetten

wedi Vertrieb/ sales Fon +49 (0)2572 / 156 - 0
Fax +49 (0)2572 / 156 - 133

wedi Projektabteilung/project dept. Fon +49 (0)2572 / 156 - 0
Fax +49 (0)2572 / 156 - 239

filename: 073735196_Kundenzeichnung.ipt

Diese Zeichnung / Skizze ist Eigentum der wedi GmbH und unterliegt dem Urheberrecht. Die Verwendung bedarf in jedem Fall der vorherigen, schriftlichen Zustimmung der wedi GmbH.